Kassettenprofile Befestigung

Abstand der Verschraubung

Münker
METALLPROFILE

Sparen Sie mit Münker Produkten:

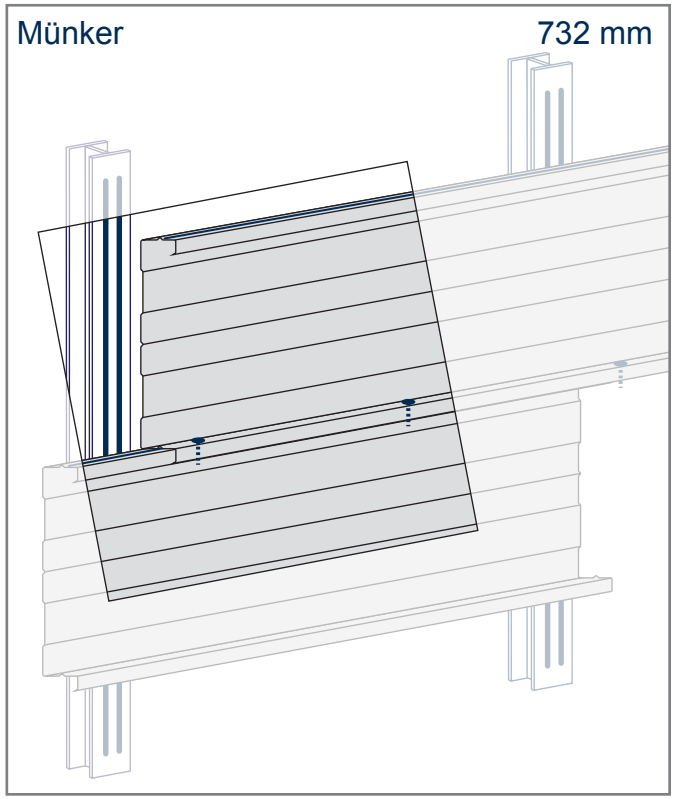

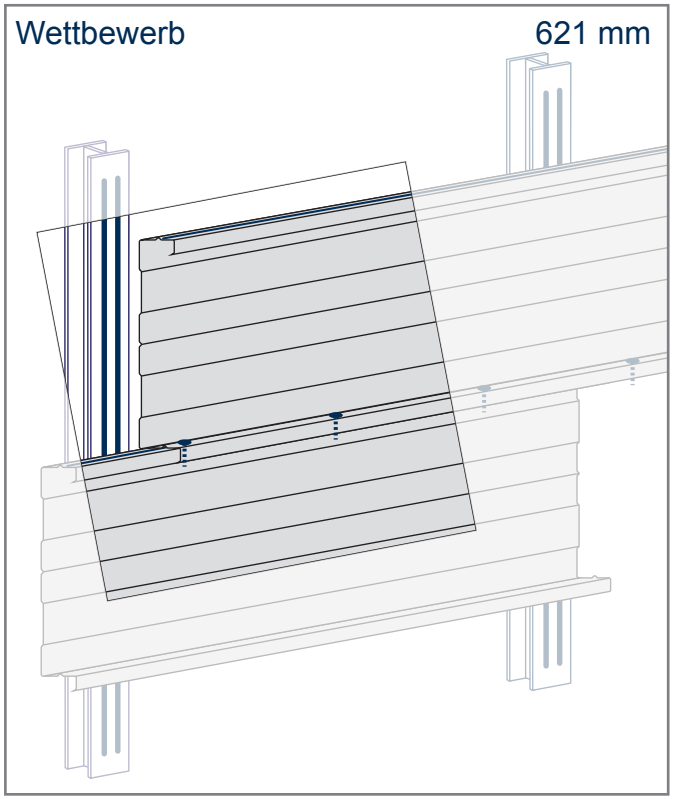

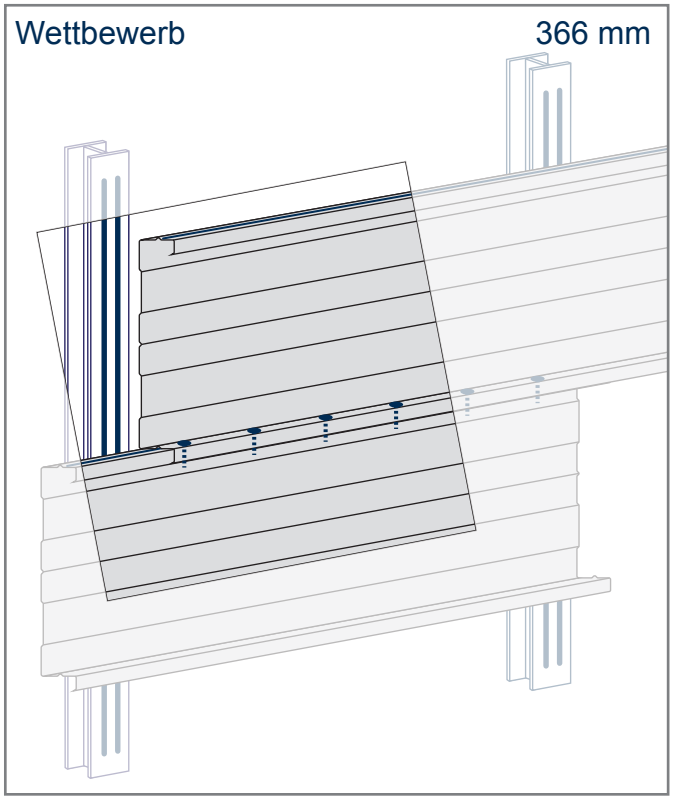

Münker Kassetten
Abstand der Verschraubung 732 mm
1,37 lfdm. = 2,28 Bohrschrauben pro m²

Wettbewerb Kassetten
Abstand der Verschraubung 621 mm
1,61 lfdm. = 2,68 Bohrschrauben pro m²

Wettbewerb Kassetten
Abstand der Verschraubung 366 mm
2,73 lfdm. = 4,55 Bohrschrauben pro m²

Dank der bauaufsichtlich geprüften Qualität unserer Kassettenprofile können, im Vergleich zu Wettbewerbsprodukten, pro Quadratmeter bis zur Hälfte der Bohrschrauben eingespart werden!

© Münker Metallprofile GmbH, Stand: April 2014