Münker
METALLPROFILE

Kantteile

Trapezblech gekantet

Kantteil Typ: Trapezprofil
Sonderanfertigung Trapezblech aus bandverzinktem Stahlblech zum Austausch von nicht mehr lieferbaren Trapezprofilen beliebigen Herstellers einschließlich der erforderlichen Dichtbänder und Verbindungsmittel liefern und im Bestand montieren.
(Lieferlänge max. ca. 8,00 m)

Trapezprofil gemäß:
Hersteller: '.....'
Produktbezeichnung: '.....'
Nennblechdicke: '.....'

Korrosionsschutzsystem:
[ ] Metallischer Überzug beidseitig Zink- Magnesium
ZM120 nach DIN EN 10346 / abZ Z-30.11-61
und zusätzlich mit organischer Beschichtung nach
DIN 55634-1 u. DIN EN ISO 12944-2 [1998-07]

[ ] Witterungsseite: C2 (gering)
[ ] Witterungsseite: C3 (mäßig)
[ ] Witterungsseite: C4 (stark),
[ ] Witterungsseite: C5-I (sehr stark Industrie)
[ ] Witterungsseite: C5-M (sehr stark Meer)
[ ] Witterungsseite: Produkt '.....'
[ ] Raumseite: C2 (gering)
[ ] Raumseite: C3 (mäßig)
[ ] Raumseite: C4 (stark)
[ ] Raumseite: C5-I (sehr stark Industrie)
[ ] Raumseite: C5-M (sehr stark Meer)
[ ] Raumseite: Produkt '.....'
Farbton Witterungsseite: ähnlich RAL '.....';
Farbton Raumseite: ähnlich RAL '.....'

[ ] Metallischer Überzug beidseitig Aluminium- Zink
AZ 185 nach DIN EN 10346 / abZ Z-30.11-61 und
zusätzlich mit beidseitiger 5 µm Klarlackbeschichtung, C4

Einheit: m²

Firstblech außen

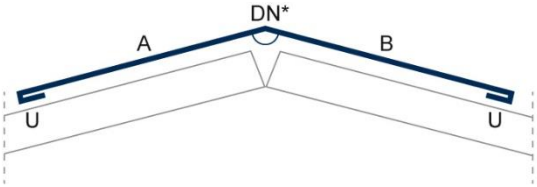

Kantteil Typ: Firstblech außen
aus bandverzinktem Stahlblech, einschließlich der erforderlichen Dichtbänder und Verbindungsmittel, liefern und montieren.
[ ] Materialbeschaffenheit in Anlehnung an Position: '.....',
t = 0,75 mm
[ ] Material aus gleicher Charge wie Position: '.....'
[ ] Beschichtungssystem wie Position '.....', Farbton: '.....',
t = '.....'
Hersteller: Münker Metallbau GmbH
Artikelnummer: '.....'
Anzahl der Kantungen: 5
Zuschnitt [mm]: '.....'
Länge L [mm]: '.....'
Länge A [mm]: '.....'
Länge B [mm]: '.....'
Länge U [mm]: '.....'
Dachneigung DN [°]: '.....'

Einheit: m

Firsthaube Typ 1. Pultdach

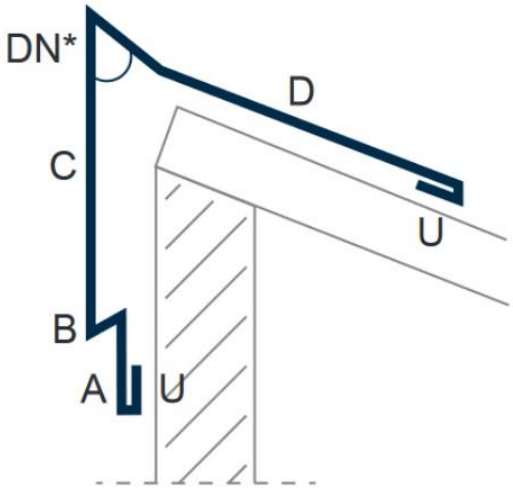

Kantteil Typ: Firsthaube Typ 1, Pultdach
aus bandverzinktem Stahlblech, einschließlich der erforderlichen Dichtbänder und Verbindungsmittel, liefern und montieren.
[ ] Materialbeschaffenheit in Anlehnung an Position: '.....',
t = 0,75 mm
[ ] Material aus gleicher Charge wie Position: '.....'
[ ] Beschichtungssystem wie Position '.....', Farbton: '.....',
t = '.....'
Hersteller: Münker Metallbau GmbH
Artikelnummer: '.....'
Anzahl der Kantungen: 8
Zuschnitt [mm]: '.....'
Länge L [mm]: '.....'
Länge A [mm]: '.....'
Länge B [mm]: '.....'
Länge C [mm]: '.....'
Länge D [mm]: '.....'
Länge U [mm]: '.....'
Dachneigung DN [°]: '.....'

Einheit: m

Münker
METALLPROFILE

Firsthaube Typ 2. Pultdach

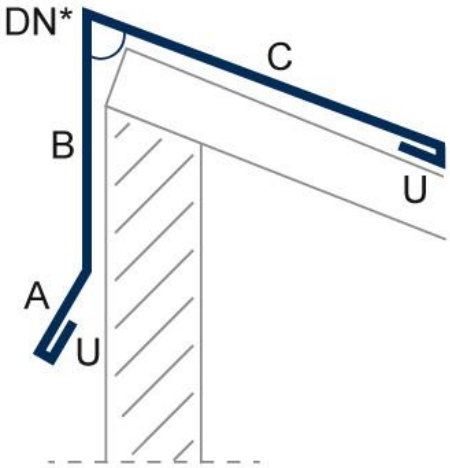

Kantteil Typ: Firsthaube Typ 2, Pultdach
aus bandverzinktem Stahlblech, einschließlich der erforderlichen Dichtbänder und Verbindungsmittel, liefern und montieren.
[ ] Materialbeschaffenheit in Anlehnung an Position: '.....',
t = 0,75 mm
[ ] Material aus gleicher Charge wie Position: '.....'
[ ] Beschichtungssystem wie Position '.....', Farbton: '.....',
t = '.....'
Hersteller: Münker Metallbau GmbH
Artikelnummer: '.....'
Anzahl der Kantungen: 6
Zuschnitt [mm]: '.....'
Länge L [mm]: '.....'
Länge A [mm]: '.....'
Länge B [mm]: '.....'
Länge C [mm]: '.....'
Länge U [mm]: '.....'
Dachneigung DN [°]: '.....'

Einheit: m

Ortgang Typ 1

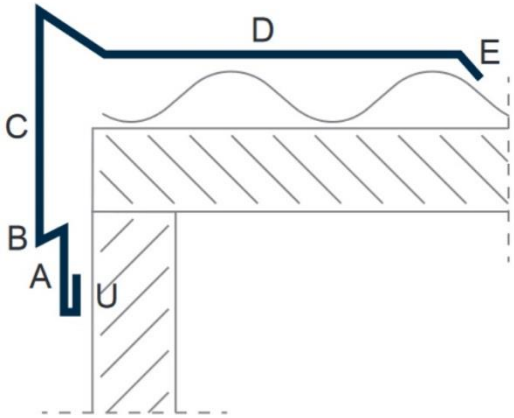

Kantteil Typ: Ortgang Typ 1
aus bandverzinktem Stahlblech, einschließlich der erforderlichen Dichtbänder und Verbindungsmittel, liefern und montieren.
[ ] Materialbeschaffenheit in Anlehnung an Position: '.....',
t = 0,75 mm
[ ] Material aus gleicher Charge wie Position: '.....'
[ ] Beschichtungssystem wie Position '.....', Farbton: '.....',
t = '.....'
Hersteller: Münker Metallbau GmbH
Artikelnummer: '.....'
Anzahl der Kantungen: 7
Zuschnitt [mm]: '.....'
Länge L [mm]: '.....'
Länge A [mm]: '.....'
Länge B [mm]: '.....'
Länge C [mm]: '.....'
Länge D [mm]: '.....'
Länge E [mm]: '.....'
Länge U [mm]: '.....'

Einheit: m

Ortgang Typ 2

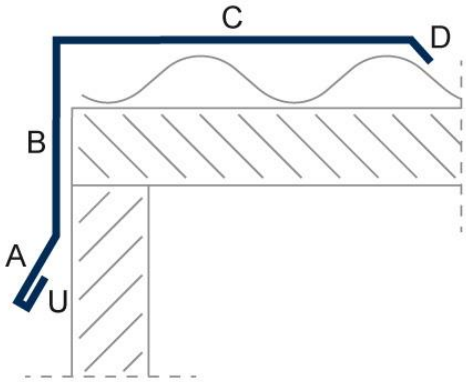

Kantteil Typ: Ortgang Typ 2
aus bandverzinktem Stahlblech, einschließlich der erforderlichen Dichtbänder und Verbindungsmittel, liefern und montieren.
[ ] Materialbeschaffenheit in Anlehnung an Position: '.....',
t = 0,75 mm
[ ] Material aus gleicher Charge wie Position: '.....'
[ ] Beschichtungssystem wie Position '.....', Farbton: '.....',
t = '.....'
Hersteller: Münker Metallbau GmbH
Artikelnummer: '.....'
Anzahl der Kantungen: 5
Zuschnitt [mm]: '.....'
Länge L [mm]: '.....'
Länge A [mm]: '.....'
Länge B [mm]: '.....'
Länge C [mm]: '.....'
Länge D [mm]: '.....'
Länge U [mm]: '.....'

Einheit: m

Rinneneinlauf / Traufblech

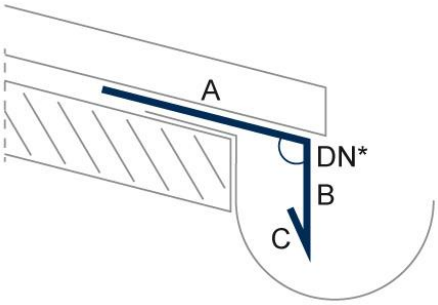

Kantteil Typ: Rinneneinlauf / Traufblech
aus bandverzinktem Stahlblech, einschließlich der erforderlichen Dichtbänder und Verbindungsmittel, liefern und montieren.
[ ] Materialbeschaffenheit in Anlehnung an Position: '.....',
t = 0,75 mm
[ ] Material aus gleicher Charge wie Position: '.....'
[ ] Beschichtungssystem wie Position '.....', Farbton: '.....',
t = '.....'
Hersteller: Münker Metallbau GmbH
Artikelnummer: '.....'
Anzahl der Kantungen: 2
Zuschnitt [mm]: '.....'
Länge L [mm]: '.....'
Länge A [mm]: '.....'
Länge B [mm]: '.....'
Länge C [mm]: '.....'
Dachneigung DN [°]: '.....'

Einheit: m

Prallblech / Wasserleitblech

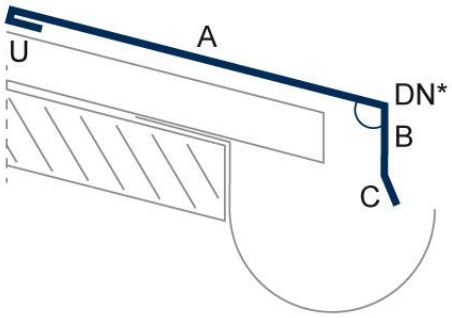

Kantteil Typ: Prallblech / Wasserleitblech
aus bandverzinktem Stahlblech, einschließlich der erforderlichen Dichtbänder und Verbindungsmittel, liefern und montieren.
[ ] Materialbeschaffenheit in Anlehnung an Position: '.....',
t = 0,75 mm
[ ] Material aus gleicher Charge wie Position: '.....'
[ ] Beschichtungssystem wie Position '.....', Farbton: '.....',
t = '.....'
Hersteller: Münker Metallbau GmbH
Artikelnummer: '.....'
Anzahl der Kantungen: 4
Zuschnitt [mm]: '.....'
Länge L [mm]: '.....'
Länge A [mm]: '.....'
Länge B [mm]: '.....'
Länge C [mm]: '.....'
Länge U [mm]: '.....'
Dachneigung DN [°]: '.....'

Einheit: m

Münker
METALLPROFILE

Dach- Wandanschluss (seitlich)

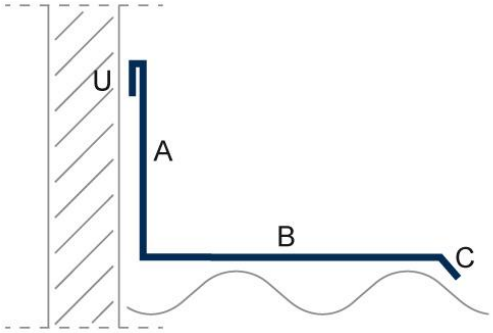

Kantteil Typ: Dach- Wandanschluss (seitlich)
aus bandverzinktem Stahlblech, einschließlich der erforderlichen Dichtbänder und Verbindungsmittel, liefern und montieren.
[ ] Materialbeschaffenheit in Anlehnung an Position: '.....',
t = 0,75 mm
[ ] Material aus gleicher Charge wie Position: '.....'
[ ] Beschichtungssystem wie Position '.....', Farbton: '.....',
t = '.....'
Hersteller: Münker Metallbau GmbH
Artikelnummer: '.....'
Anzahl der Kantungen: 4
Zuschnitt [mm]: '.....'
Länge L [mm]: '.....'
Länge A [mm]: '.....'
Länge B [mm]: '.....'
Länge C [mm]: '.....'
Länge U [mm]: '.....'

Einheit: m

Pultdach- Wandanschluss

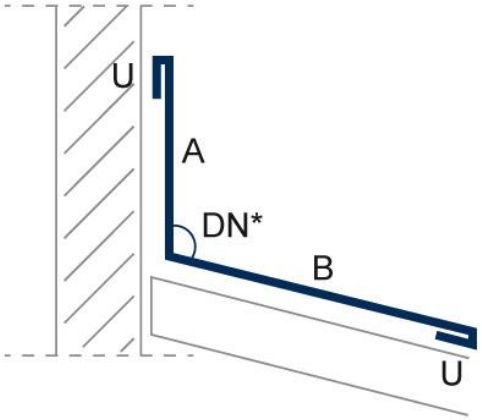

Kantteil Typ: Pultdach- Wandanschluss
aus bandverzinktem Stahlblech, einschließlich der erforderlichen Dichtbänder und Verbindungsmittel, liefern und montieren.
[ ] Materialbeschaffenheit in Anlehnung an Position: '.....',
t = 0,75 mm
[ ] Material aus gleicher Charge wie Position: '.....'
[ ] Beschichtungssystem wie Position '.....', Farbton: '.....',
t = '.....'
Hersteller: Münker Metallbau GmbH
Artikelnummer: '.....'
Anzahl der Kantungen: 5
Zuschnitt [mm]: '.....'
Länge L [mm]: '.....'
Länge A [mm]: '.....'
Länge B [mm]: '.....'
Länge U [mm]: '.....'
Dachneigung DN [°]: '.....'

Einheit: m

Kehlblech

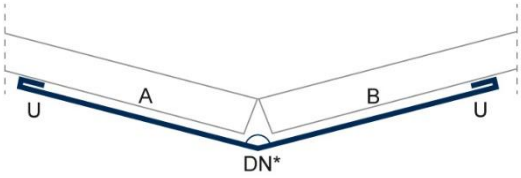

Kantteil Typ: Kehlblech
aus bandverzinktem Stahlblech, einschließlich der erforderlichen Dichtbänder und Verbindungsmittel, liefern und montieren.
[ ] Materialbeschaffenheit in Anlehnung an Position: '.....',
t = 0,75 mm
[ ] Material aus gleicher Charge wie Position: '.....'
[ ] Beschichtungssystem wie Position '.....', Farbton: '.....',
t = '.....'
Hersteller: Münker Metallbau GmbH
Artikelnummer: '.....'
Anzahl der Kantungen: 5
Zuschnitt [mm]: '.....'
Länge L [mm]: '.....'
Länge A [mm]: '.....'
Länge B [mm]: '.....'
Länge U [mm]: '.....'
Dachneigung DN [°]: '.....'

Einheit: m

Schneefang

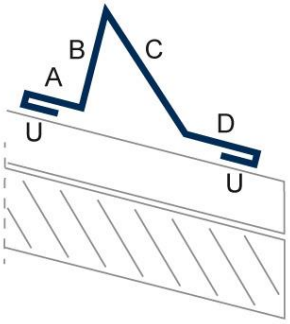

Kantteil Typ: Schneefang
aus bandverzinktem Stahlblech, einschließlich der erforderlichen Dichtbänder und Verbindungsmittel, liefern und montieren.
[ ] Materialbeschaffenheit in Anlehnung an Position: '.....',
t = 0,75 mm
[ ] Material aus gleicher Charge wie Position: '.....'
[ ] Beschichtungssystem wie Position '.....', Farbton: '.....',
t = '.....'
Hersteller: Münker Metallbau GmbH
Artikelnummer: '.....'
Anzahl der Kantungen: 7
Zuschnitt [mm]: '.....'
Länge L [mm]: '.....'
Länge A [mm]: '.....'
Länge B [mm]: '.....'
Länge C [mm]: '.....'
Länge D [mm]: '.....'
Länge U [mm]: '.....'

Einheit: m

Außenecke Typ 1

Kantteil Typ: Außenecke Typ 1
aus bandverzinktem Stahlblech, einschließlich der erforderlichen Dichtbänder und Verbindungsmittel, liefern und montieren.
[ ] Materialbeschaffenheit in Anlehnung an Position: '.....',
t = 0,75 mm
[ ] Material aus gleicher Charge wie Position: '.....'
[ ] Beschichtungssystem wie Position '.....', Farbton: '.....',
t = '.....'
Hersteller: Münker Metallbau GmbH
Artikelnummer: '.....'
Anzahl der Kantungen: 9
Zuschnitt [mm]: '.....'
Länge L [mm]: '.....'
Länge A [mm]: '.....'
Länge B [mm]: '.....'
Länge C [mm]: '.....'
Länge U [mm]: '.....'

Einheit: m

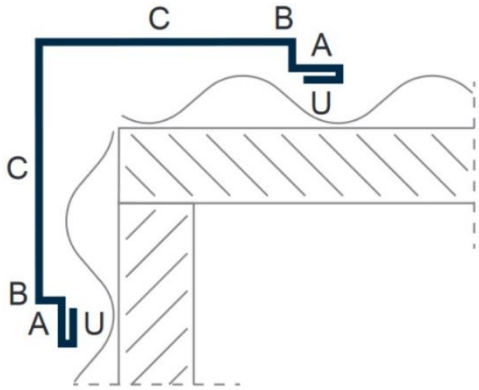

Außenecke Typ 2

Kantteil Typ: Außenecke Typ 2
aus bandverzinktem Stahlblech, einschließlich der erforderlichen Dichtbänder und Verbindungsmittel, liefern und montieren.
[ ] Materialbeschaffenheit in Anlehnung an Position: '.....',
t = 0,75 mm
[ ] Material aus gleicher Charge wie Position: '.....'
[ ] Beschichtungssystem wie Position '.....', Farbton: '.....',
t = '.....'
Hersteller: Münker Metallbau GmbH
Artikelnummer: '.....'
Anzahl der Kantungen: 5
Zuschnitt [mm]: '.....'
Länge L [mm]: '.....'
Länge A [mm]: '.....'
Länge B [mm]: '.....'
Länge U [mm]: '.....'

Einheit: m

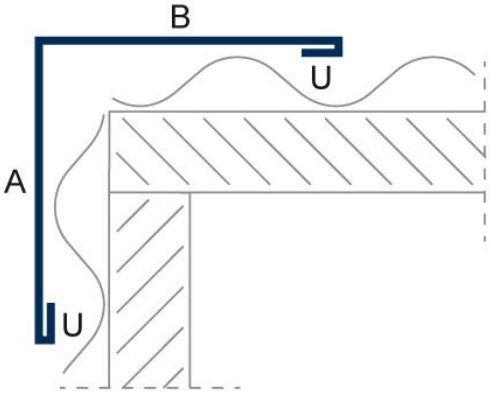

Ecklisene

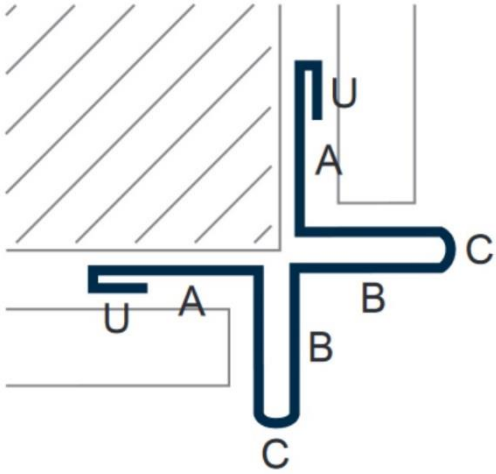

Kantteil Typ: Ecklisene
aus bandverzinktem Stahlblech, einschließlich der erforderlichen Dichtbänder und Verbindungsmittel, liefern und montieren.
[ ] Materialbeschaffenheit in Anlehnung an Position: '.....',
t = 0,75 mm
[ ] Material aus gleicher Charge wie Position: '.....'
[ ] Beschichtungssystem wie Position '.....', Farbton: '.....',
t = '.....'
Hersteller: Münker Metallbau GmbH
Artikelnummer: '.....'
Anzahl der Kantungen: 11
Zuschnitt [mm]: '.....'
Länge L [mm]: '.....'
Länge A [mm]: '.....'
Länge B [mm]: '.....'
Länge C [mm]: '.....'
Länge U [mm]: '.....'

Einheit: m

Innenecke

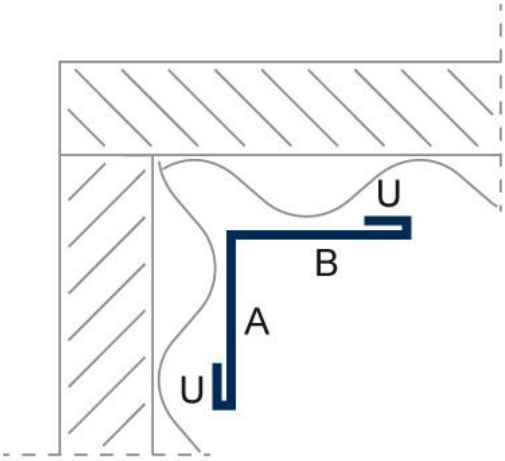

Kantteil Typ: Innenecke
aus bandverzinktem Stahlblech, einschließlich der erforderlichen Dichtbänder und Verbindungsmittel, liefern und montieren.
[ ] Materialbeschaffenheit in Anlehnung an Position: '.....',
t = 0,75 mm
[ ] Material aus gleicher Charge wie Position: '.....'
[ ] Beschichtungssystem wie Position '.....', Farbton: '.....',
t = '.....'
Hersteller: Münker Metallbau GmbH
Artikelnummer: '.....'
Anzahl der Kantungen: 5
Zuschnitt [mm]: '.....'
Länge L [mm]: '.....'
Länge A [mm]: '.....'
Länge B [mm]: '.....'
Länge U [mm]: '.....'

Einheit: m

Lisene Typ 1

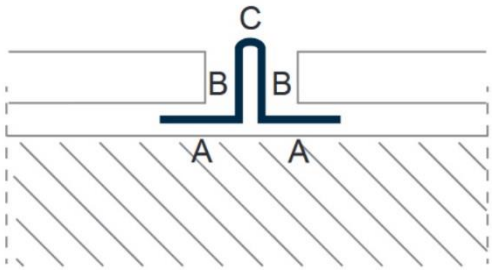

Kantteil Typ: Lisene Typ 1
aus bandverzinktem Stahlblech, einschließlich der erforderlichen Dichtbänder und Verbindungsmittel, liefern und montieren.
[ ] Materialbeschaffenheit in Anlehnung an Position: '.....',
t = 0,75 mm
[ ] Material aus gleicher Charge wie Position: '.....'
[ ] Beschichtungssystem wie Position '.....', Farbton: '.....',
t = '.....'
Hersteller: Münker Metallbau GmbH
Artikelnummer: '.....'
Anzahl der Kantungen: 4
Zuschnitt [mm]: '.....'
Länge L [mm]: '.....'
Länge A [mm]: '.....'
Länge B [mm]: '.....'
Länge C [mm]: '.....'
Länge U [mm]: '.....'

Einheit: m

Lisene Typ 2

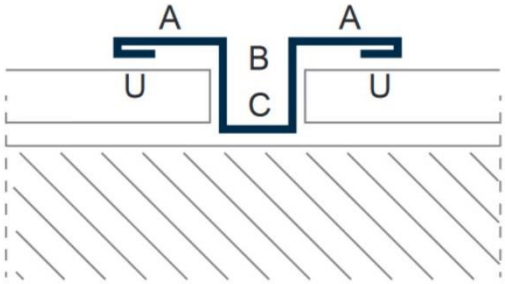

Kantteil Typ: Lisene Typ 2
aus bandverzinktem Stahlblech, einschließlich der erforderlichen Dichtbänder und Verbindungsmittel, liefern und montieren.
[ ] Materialbeschaffenheit in Anlehnung an Position: '.....',
t = 0,75 mm
[ ] Material aus gleicher Charge wie Position: '.....'
[ ] Beschichtungssystem wie Position '.....', Farbton: '.....',
t = '.....'
Hersteller: Münker Metallbau GmbH
Artikelnummer: '.....'
Anzahl der Kantungen: 8
Zuschnitt [mm]: '.....'
Länge L [mm]: '.....'
Länge A [mm]: '.....'
Länge B [mm]: '.....'
Länge C [mm]: '.....'
Länge U [mm]: '.....'

Einheit: m

Tropfkante

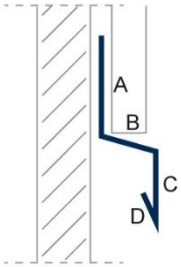

Kantteil Typ: Tropfkante
aus bandverzinktem Stahlblech, einschließlich der erforderlichen Dichtbänder und Verbindungsmittel, liefern und montieren.
[ ] Materialbeschaffenheit in Anlehnung an Position: '.....',
t = 0,75 mm
[ ] Material aus gleicher Charge wie Position: '.....'
[ ] Beschichtungssystem wie Position '.....', Farbton: '.....',
t = '.....'
Hersteller: Münker Metallbau GmbH
Artikelnummer: '.....'
Anzahl der Kantungen: 3
Zuschnitt [mm]: '.....'
Länge L [mm]: '.....'
Länge A [mm]: '.....'
Länge B [mm]: '.....'
Länge C [mm]: '.....'
Länge D [mm]: '.....'

Einheit: m